rock exotica
GEAR FOR THE Z AXIS

SWIVABINER & SWIVAEYE
Instructions for Use

C81 A SwivaBiner Autolock
C81 S SwivaBiner Screwlock
C82 A SwivaEye Autolock
C82 S SwivaEye Screwlock

CE 0120 EN12275 EN362

WARNING!
EXPERT USE
ONLY

Manufactured in **USA** using domestic & foreign materials

Register your product at:
www.rockexotica.com/register

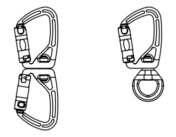

	SwivaBiner	SwivaEye
kN	30kN	30kN
Minor	7kN	7kN
Open	12kN	12kN
Gate Opening	.79" (20mm)	.79" (20mm)
Height	7.4" (187mm)	5.4" (138mm)
Width	2.6" (66mm)	2.6" (66mm)
Weight	5.9oz (166gm)	4.9oz (137gm)
Against gate	6kN	6kN

	Strength (En) - Resistencia (Es) - Résistance (Fr) - Belastbarkeit (De) - Kracht (Du) - Wytrzymałość (Pl) - Styrke (No) - Szilárdság (Hu)
	Minor (En) - Menor (Es) - Mineur (Fr) - Klein (De) - Klein (Du) - Mała (Pl) - Mindre (No) - Kisebb (Hu)
	Open (En) - Abierto (Es) - Ouvert (Fr) - Offen (De) - Open (Du) - Otwarte (Pl) - Åpen (No) - Nyitva (Hu)
	Gate opening (En) - Apertura de la entrada (Es) - Ouverture du doigt (Fr) - Schnapperöffnung (De) - Opening van de sluiting (Du) - Zamek otwarty (Pl) - Portåpning (No) - Kapunyitás (Hu)
	Inward against gate (En) - Hacia dentro contra camisa (Es) - Intérieur contre manchon kN (Fr) - Kraft nach innen auf Hülse in kN (De) - Binnenwaarts tegen het omhulsel, kN (Du) - Na zamek do środka (Pl) - Innover mot muffe kN (No) - Befelé a kapu ellenében (Hu)
	Weight (En) - Peso (Es) - Poids (Fr) - Gewicht (De) - Gewicht (Du) - Waga (Pl) - Vekt (No) - Súly (Hu)
	Height (En) - Altura (Es) - Hauteur (Fr) - Höhe (De) - Hoogte (Du) - Wysokość (Pl) - Høyde (No) - Magasság (Hu)
	Width (En) - Ancho (Es) - Largeur (Fr) - Breite (De) - Breedte (Du) - Szerokość (Pl) - Bredde (No) - Szélesség (Hu)

Fig. 1

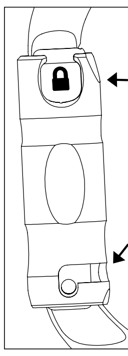

Auto Lock (3-Stage)

Always verify gate is closed, sleeve is locked & the lock icons are visible.

Position carabiner so that nothing can accidentally open the sleeve and check it frequently.

To unlock, pull sleeve down & twist.

Fig. 2

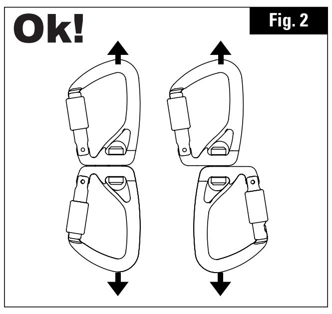

Fig. 3

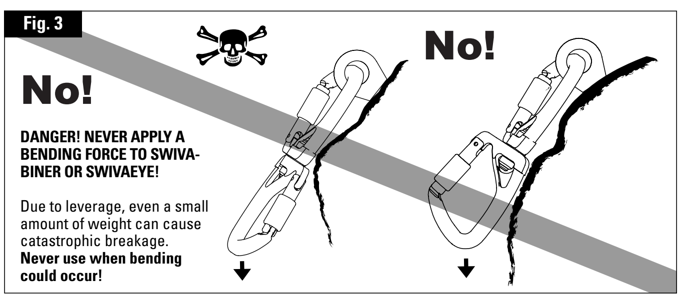

DANGER! NEVER APPLY A BENDING FORCE TO SWIVABINER OR SWIVAEYE!

Due to leverage, even a small amount of weight can cause catastrophic breakage. **Never use when bending could occur!**

Fig. 4

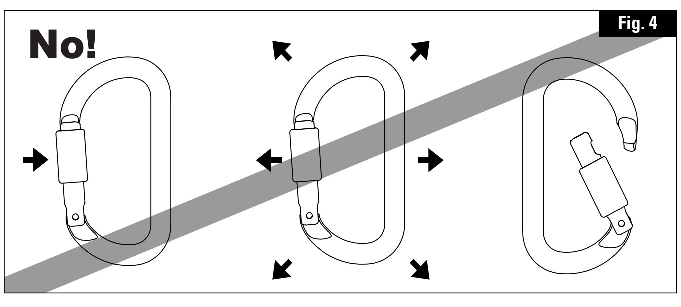

Fig. 5

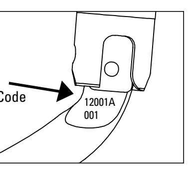

Manufacture Date
Year, Day of Year, Code Serial Number for the Day

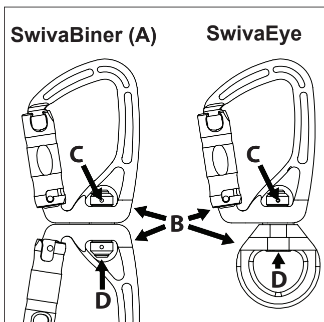

Attention!

EN: (A-SwivaBiner) For orientation only. Not for high speed or multi-rotation. (B) Verify swivels rotate freely. Swivel-type devices must NEVER be used with steel cable or wire rope unless the wire rope manufacturer verifies such use is approved and that the cable/rope will not unwind when used with a swivel. (C) Verify spring pin is in place and has not been removed. (D) Ensure swivel axle has not loosened by checking axle head with your fingers and making sure swivel top does not move up or down.

ES: (A-SwivaBiner) Como orientación solamente. No apto para altas velocidades o rotación múltiple. (B) Compruebe que los eslabones giratorios giren libremente. Los dispositivos de tipo eslabón giratorio NUNCA deben usarse con cable de acero o metálico, a menos que el fabricante del cable metálico confirme que tal uso esté aprobado y que el cable o cuerda no se desbobine cuando se utilice con un eslabón giratorio. (C) Compruebe que el perno de resorte esté en su lugar y no se haya retirado. (D) Asegúrese que el eje del eslabón giratorio no se haya aflojado, comprobando la cabeza del eje con los dedos y asegurándose deque la parte superior del eslabón giratorio no se mueva hacia arriba o hacia abajo.

FR: (A-SwivaBiner) Pour orientation uniquement. Pas pour haute vitesse ou rotation multiple. (B) Vérifiez que les émerillons tournent librement. Il ne faut JAMAIS utiliser les systèmes de type émerillon avec un câble métallique ou en acier à moins que le fabricant du câble métallique vérifie et approuve une telle utilisation, et confirme que le câble ne se déroulera pas lorsqu'il est utilisé avec un émerillon. (C) Vérifiez que le boulon d'arrêt est en place et qu'il n'a pas été retiré. (D) Assurez-vous que l'axe pivotant n'est pas desserré en vérifiant la tête de l'axe avec vos doigts, et assurez-vous que la partie supérieure de l'émerillon n'effectue pas un mouvement vers le haut ou le bas.

DE: (A-SwivaBiner) Nur zur Orientierung. Nicht für Hochgeschwindigkeits- und Multirotationsanwendungen. (B) Prüfen, dass Drehringe frei rotieren. Drehbare Geräte dürfen NIEMALS mit Stahlkabeln oder Drahtseilen verwendet werden, es sei denn, der Drahtseilhersteller weist nach, dass ein solcher Gebrauch zugelassen ist und sich das Kabel/Seil bei Verwendung mit einem Drehring nicht abwickelt. (C) Prüfen, dass der Federstift an seinem Platz angebracht ist und nicht entfernt wurde. (D) Sicherstellen, dass sich die Pendelachse nicht gelöst hat, durch Prüfen des Achsenkopfes mit den Fingern und Sicherstellen, dass sich der drehbare Kopf nicht auf und ab bewegt.

DU: (A-SwivaBiner) Alleen voor oriëntatie. Niet geschikt voor hoge snelheden of multi-rotatie. (B) Zorg ervoor dat wartels vrij draaien. Roterende hulpmiddelen moeten NOOIT gebruikt worden voor staalkabel of staaldraad tenzij de staaldraad fabrikant verzekert dat dit gebruik heeft goedgekeurd en dat de kabel/draad niet ontrafelt bij gebruik met een wartel. (C) zorg ervoor dat de spring-pin op zijn plaats zit en niet verwijderd is. (D) Zorg ervoor dat de as van de wartel niet losgekomen is door de kop van de as te checken met uw vingers en controleer dat de top van de wartel niet naar boven of beneden beweegt.

PL: (A-SwivaBiner) Tylko dla celów orientacyjnych. Nie przeznaczone do dużych prędkości, ani wielokrotnych obrotów. (B) Sprawdzić, czy krętliki obracają się bez utrudnień. Urządzenia z krętlikami NIGDY nie mogą być wykorzystywane z kablami stalowymi lub linami drucianymi, chyba że producent linii drucianej zatwierdzi takie wykorzystanie oraz gdy kabel/lina nie rozwija się przy zastosowaniu krętlika. (C) Sprawdzić czy kołek sprężynujący jest na miejscu i czy nie został wyjęty. (D) Sprawdzić palcami czy oś krętlika nie jest poluzowana oraz czy wierzch krętlika nie przesuwa się w górę lub w dół.

NO: (A-SwivaBiner) Kun til orientering. Ikke til bruk for høy hastighet eller multi-rotasjon. (B) Kontroller at svivel roterer fritt. Enheter av type svivel må ALDRI brukes med stålkabel eller ståltau med mindre ståltauprodusenten bekrefter at slik bruk er godkjent og at tauet/vaieren ikke vil spole av i bruk med svivel. (C) Kontroller at fjærbolter er på plass og ikke har blitt fjernet. (D) Sikre at svivel-aksling ikke har løsnet ved å sjekke akselhode med fingrene, og at sviveltopp ikke beveger seg opp eller ned.

HU: (A-SwivaBiner) Csak tájékoztatás céljából. Nem alkalmas nagy sebességre, vagy többszörös forgásra. (B) Ellenőrizze, hogy szabadon elfordulnak-e a görgők. Forgó eszközöket SOHA nem szabad használni acélból készült sodronnyal vagy kötéllel, kivéve, ha a kötél gyártója igazolja, hogy az ilyen felhasználás engedélyezett, és hogy a kábelek/kötelek nem tekeredhetnek le a forgás közben. (C) Ellenőrizze, hogy a kötélszegecs a helyén van-e és nem lett-e eltávolítva. (D) Gondoskodjon arról, hogy a görgő-tengelye ne lazulhasson ki, úgy, hogy a tengelyfejet az ujjával ellenőrzi és biztosítja, hogy a görgő teteje nem mozog fel vagy le.

DOCUMENTATION	
Model	
Complete Batch #	
Year of Manufacture	
Purchase Date	
Date of 1st Use	
User	

DATE	CONDITION	INSPECTOR

- These activities are inherently dangerous and carry a significant risk of injury or death that cannot be eliminated.
- These instructions DO NOT tell you everything you need to know.
- Do not use unless you can and will understand and assume all risks and responsibilities for all damage/injury/death that may result from use of this equipment or the activities undertaken with it.
- Everyone using this equipment must be given and thoroughly understand the instructions and refer to them before each use.
- You must always have a backup-never trust a life to a single tool.
- You must have a rescue plan and the means to implement it. Inert suspension in a harness can quickly result in death!
- Do not use around electrical hazards, moving machinery or near sharp edges or abrasive surfaces.
- We are not responsible for any direct, indirect or accidental consequences or damage resulting from the use of our products.
- Stay up to date! Regularly go to our website and read the latest user instructions.

⚠

WARNING: This product can expose you to chemicals including nickel acetate, which is known to the State of California to cause cancer. For information go to WWW.P65Warnings.ca.gov

rockexotica.com
Rock Exotica LLC · POB 160470 · Freeport Center, E-16 · Clearfield, UT 84016 · USA · 801 728-0630

C81500 04/19 I

! MANDATORY CARABINER LOCKING PROCEDURE !

Serious accidents have resulted from unlocked carabiners. Dirt, ice, etc. can jam a sleeve. Never assume autolock carabiners lock on closing - always confirm!

You must understand how the sleeve works and know what it looks like when it is locked and unlocked.

You must faithfully do the following **every time** you clip a locking carabiner, especially important for the ORCA:
1. **Visually** confirm the carabiner is locked.
2. **Push in** on the gate/sleeve to confirm by touch that it is locked.

Do not allow ropes or objects to rub or twist the sleeve because this could unlock it. Vibration can also unlock a sleeve. Regularly check that the carabiner is locked and positioned properly and always do so if items contact it or anything unusual occurs. If the biner cannot be kept in sight, use something else, such as a screwlink. **Sleeves must be locked to achieve full strength.**

(EN) ENGLISH

INTRODUCTION

This PPE is intended to protect against falls from height and conforms to EU regulation 2016/425. Declaration of Conformity is available at www.rockexotica.com

The SwivaBiner consists of two carabiners that can swivel and help give proper orientation in your system. It rotates on steel washers & is designed to provide orientation, not for high speed or constant rotation.

The SwivaEye is similar but uses a swivel eye on the bottom which rotates on a ball bearing. Each frame is machined out of solid 7075 alloy on a high-speed 4-axis machining center & are very strong for their size and weight. Be sure to read all instructions and use them properly and conservatively. They must only be used in a straight pull, when they are free to align with the load. They must NEVER be subjected to a bending force. They are designed & manufactured in the USA using domestic & foreign materials.

All SwivaBiners are individually tested to 12kN. All SwivaEyes are individually tested to 2.5kN (swivels cannot be tested as high as carabiners because the ball bearings may dent under high force)

USE

Intended Use This Personal Protective Equipment (PPE) is used to connect two or more pieces of equipment together. It can be used in Personal Fall Arrest Systems (PFAS), work positioning, restraint and rescue systems. It can also be used for climbing and mountaineering. It is intended for use by medically fit, specifically trained and experienced users.

Limitations On Use It is impossible to imagine all the ways this equipment can be misused. It must be used only for the specific purpose it was designed for; it must not be used for any other. Only the loading in the "OK" box is allowed.

Loading & Force Carabiners achieve full strength only when loaded near the back of the frame. Any other position reduces its strength. Strength will also be reduced by wide webbing or clipping over large objects.
A carabiner must be able to move freely and stay properly aligned with the load. Any restraint is dangerous.

An Inward Force on the Gate is Very Dangerous Because the sleeve can be broken, causing catastrophic disconnection. This can result from a descent device, anchor, buckle or other object levering against the gate.

Compatibility A connector must be compatible with the equipment to which it is attached (shape, size, etc.). An incompatible connection can cause accidental disconnection, breakage, or affect the safety function of another piece of equipment. You must verify the suitability of this equipment for use in your application with regard to applicable governmental regulations and other standards on occupational safety. Carabiners must never be connected to each other or to snaphooks.

Inspection Before & After Each Use Check all parts for cracks, deformation, corrosion, wear, etc. Verify that the gate and sleeve close and lock and function properly in every respect. The Keylock slot must not be blocked by foreign matter and the sleeve function must not be impaired by dirt, ice, corrosion, etc.

Inspection During Use Regularly inspect and monitor your system, confirming your carabiners are locked and positioned properly with respect to your other gear.

Thorough and specific training is absolutely essential before use. Being at height is dangerous and it is up to you to reduce the risks as much as possible - but the risks can never be eliminated. There are many ways to misuse this equipment, too many to list or imagine. You must personally understand and assume all risks and responsibilities of using this equipment. If you cannot or do not want to do this, do not use this equipment.

Ancorage Requirements The anchor should normally be above the user's position and conform to the applicable standard. You are responsible to verify the suitability of this equipment and your anchor and other gear with regard to government and all other applicable standards. The clearance under the user must be sufficient to prevent him from striking an obstacle in case of a fall (the length of the connector can influence the height of a fall)

Retire from Service & Destroy if the Equipment:
1. Arrests a fall or is significantly loaded.
2. Does not pass inspection or there is any doubt about its safety.
3. Is misused, altered, damaged, exposed to harmful chemicals, etc. Consult the manufacturer if you have any doubts or concerns.

Lifetime Unlimited for metal products, but will often be much less depending on conditions and frequency of use; it could even be a single use in some cases.

Environmental Factors Moisture, ice, salt, sand, snow, chemicals and other factors can prevent proper operation or can greatly accelerate wear.

Maintenance & Storage Clean if necessary with fresh water, then allow to dry completely. Light surface corrosion may be removed with a wire brush (no power tools). Retire if corrosion is heavy. A light lubricant may be applied. Store in a dry place away from extremes of heat and cold and avoid exposure to chemicals.

Principal Material Aluminum Alloy & Stainless Steel

Repairs or Modifications to Equipment Are only allowed by the manufacturer or those authorized in writing by the manufacturer.

Detailed Inspection In addition to inspection before, during and after each use, a detailed inspection by a competent inspector must be done at least every 12 months or more frequently depending on amount and type of use. Make a copy of these instructions and use one as the permanent inspection record and keep the other with the equipment.
It is best to issue new gear to each user so they know its entire history.

Rock Exotica 3-year guarantee.
If your Rock Exotica product has a defect due to workmanship or materials please contact us for warranty service.This warranty does not cover damages caused by improper care, improper use, alterations and modifications, accidental damage or the natural breakdown of material over extended use and time.

THE AUTOLOCK VERSIONS ARE CE CERTIFIED CE 0120

EN Type & Classification is marked on the back of the frame:
EN 362: 2004 - Connector, EN12275 - Locking Carabiner, Type B (Base), Type H (For Munter Hitch Belay), Type K (Via Ferrata) Notified body which performed EC type examination: VVUU, a.s., notified body No. 1019, Pikartska 1337/7, Ostrava-Radvanice, Czech Republic. Notified body controlling the manufacturing of this PPE: SGS United Kingdom Ltd. (CE 0120), 202B Worle Parkway, Weston-super-Mare, BS22 6WA UK.

(ES) ESPAÑOL

¡ADVERTENCIA! ¡Solo para uso experto!

- Estas actividades son intrínsecamente peligrosas e implican un riesgo significativo de lesiones o de muerte que no puede eliminarse.
- Estas instrucciones NO le enseñan todo lo que necesita saber.
- No lo utilice a no ser que pueda, entienda y asuma todos los riesgos y las responsabilidades por todos los daños, lesiones o muerte que puedan resultar del uso de este equipo o de las actividades emprendidas con él.
- Todos los usuarios de este equipo deben recibir instrucciones, comprenderlas por completo y consultarlas antes de cada uso.
- Siempre debe contar con un respaldo: nunca confíe la vida de alguien en una sola herramienta.
- Debe contar con un plan de rescate y con métodos para implementarlo. La suspensión inerte en un arnés puede resultar rápidamente en la muerte.
- No utilice cerca de peligros eléctricos, maquinaria en movimiento o cerca de bordes afilados o superficies abrasivas.
- No somos responsables de posibles consecuencias directas, indirectas o accidentales, o daños resultantes del uso de nuestros productos.
- Esté al día. Visite nuestro sitio web con regularidad y lea las últimas instrucciones de usuario.

INTRODUCCIÓN

Este PPE está diseñado para proteger contra caídas desde la altura y cumple con la normativa de la UE 2016/425. La Declaración de conformidad está disponible en www.rockexotica.com
El SwivaBiner se compone de dos mosquetones que pueden pivotar y ayudar a dar la orientación adecuada en su sistema. Gira sobre arandelas de acero y está diseñado para proporcionar orientación, pero no para altas velocidades o rotación constante.
El SwivaEye es similar, pero emplea una anilla de pivote en la parte inferior que gira sobre un cojinete de bolas. Cada bastidor está mecanizado a partir de aleación 7075 robusta en un centro de mecanizado de 4 ejes de alta velocidad y es muy resistente para su tamaño y peso. Asegúrese de leer todas las instrucciones y utilícelas correctamente y de forma conservadora. Solo deben emplearse de un tiro recto cuando estén libres para alinearse con la carga. NUNCA deben estar sujetos a una fuerza de doblado. Están diseñados y fabricados en los EE. UU. con materiales nacionales y extranjeros.
Todos los SwivaBiners están comprobados de forma individual a 12 kN. Todos los SwivaBiners están comprobados de forma individual a 2,5 kN (los pivotes no pueden probarse a tanta altura como los mosquetones porque los cojinetes de bolas pueden mellarse con fuerzas altas)

Fig. 1,3,5

1 **Autobloqueo** (3 etapas) Verifique siempre que se ha cerrado la entrada, que la camisa está bloqueada y que los iconos de bloqueo son visibles. Coloque el mosquetón de forma que nada pueda abrir accidentalmente la camisa y compruébelo a menudo. Para desbloquearlo, tire de la camisa hacia abajo y gírela.
3 **Peligro no aplique una fuerza de doblado a un SwivaBiner o a un SwivaEye.** Por la palanca, incluso una pequeña cantidad de peso puede provocar roturas catastróficas. No lo utilice cuando pueda doblarse.
5 **Fecha de fabricación:** Año, día del año, código N.º de serie del día

! PROCEDIMIENTO OBLIGATORIO DE BLOQUEO DEL MOSQUETÓN !

Se han producido accidentes graves por mosquetones desbloqueados. La suciedad, el hielo, etc. pueden atascar una camisa. No presuponga que los mosquetones de autobloqueo se bloquean al cerrarse: confírmelo siempre.

Debe comprender cómo funciona la camisa y saber qué aspecto tiene cuando está bloqueada y desbloqueada.

Debe ejecutar sin falta los siguientes pasos **cada vez** que pase un mosquetón de bloqueo, algo especialmente importante en los ORCA:
1. Confirme **visualmente** que el mosquetón está bloqueado.
2. **Empuje hacia dentro** sobre la entrada/camisa para confirmar con el tacto que está bloqueado.

No permita que cuerdas u otros objetos se restrieguen contra o giren la camisa porque esto podría desbloquearla. La vibración también puede desbloquear una camisa. Compruebe con regularidad que un mosquetón está bloqueado y colocado correctamente, especialmente si algunos elementos entran en contacto con él o si sucede algo poco habitual. Si el mosquetón no puede mantenerse a la vista, utilice otra cosa, como un maillón. **Las camisas deben bloquearse para alcanzar la resistencia completa.**

LAS VERSIONES DE AUTOBLOQUEO CUENTAN CON CERTIFICACIÓN CE.

El tipo y clasificación de norma EN está indicado en la parte posterior del bastidor: EN 362: 2004: conector, EN12275: mosquetón de bloqueo, Tipo B (base), Tipo H (para amarre de enganche Munter) Tipo K (vía ferrata). Organismo notificado que ejecutó el examen de tipo CE: VVUU, a.s., n.º de organismo notificado 1019, Pikartska 1337/7, Ostrava-Radvanice, República Checa. Organismo notificado que controló la fabricación de este EPP: SGS United Kingdom Ltd. (CE 0120), 202B Worle Parkway, Weston-super-Mare, BS22 6WA, Reino Unido.

USO

Uso previsto Este equipo de protección personal (EPP) se utiliza para conectar entre sí dos o más piezas de equipo. Puede emplearse en sistema de detención de caídas (SDC), posicionamiento de trabajo y sistemas de restricción y rescate. También puede emplearse en escalada y montañismo. Está pensado para usuarios experimentados, con formación específica y en forma.

Limitaciones de uso Es imposible imaginar todas las formas en las que puede utilizarse incorrectamente este equipo. Solo debe utilizarse para el fin específico para el que se diseñó y no para ningún otro. Solo es válida la carga en la caja «OK».

Carga y fuerza Los mosquetones alcanzan su resistencia total solo cuando se cargan cerca de la parte posterior del bastidor. Cualquier otra posición reduce su resistencia. La resistencia también se ve reducida con un cinchado o limitación amplia en objetos grandes.

Un mosquetón debe ser capaz de moverse con libertad y quedar debidamente alineado con la carga. Toda restricción es peligrosa.

Una fuerza hacia adentro sobre la entrada es muy peligrosa La camisa puede romperse, lo que provocaría una desconexión catastrófica. Esto puede deberse a que un dispositivo de descenso, un anclaje, una hebilla u otro objeto hace palanca contra la entrada.

Compatibilidad Un conector debe ser compatible con el equipo al que está acoplado (forma, tamaño, etc.). Una conexión incompatible puede provocar una desconexión accidental, una rotura o afectar la función de seguridad u otra parte del equipo. Debe verificar la sostenibilidad de este equipo para emplearse en su aplicación en relación con normativas gubernamentales aplicables y otros estándares de seguridad ocupacional. Los mosquetones nunca deben estar conectados entre sí o a ganchos de seguridad.

Inspección antes y después de cada uso Compruebe en todas las piezas la existencia de grietas, deformación, corrosión, desgaste, etc. Verifique que la entrada y la camisa se cierren, se bloqueen y funcionen adecuadamente en todos los aspectos. La ranura de bloqueo de llave no debe estar bloqueada por partículas extrañas y la función de camisa no debe estar obstaculizada por suciedad, hielo, corrosión, etc.

Inspección durante el uso Inspeccione y vigile con regularidad su sistema, y confirme que los mosquetones están bloqueados y debidamente posicionados respecto al resto de mecanismos.

Una formación completa y específica es totalmente necesaria antes de su uso. Estar en altura es peligroso y a usted le corresponde reducir los riesgos todo lo posible. Sin embargo, nunca se puede eliminar los riesgos del todo. Hay muchas formas de utilizar incorrectamente este equipo, demasiadas para enumerar o imaginar.
Debe comprender y asumir personalmente todos los riesgos y responsabilidades de utilizar este equipo. Si no puede o no quiere hacer esto, no utilice este equipo.

Requisitos de anclaje El anclaje normalmente debe estar por encima de la ubicación del usuario y ser conforme al estándar aplicable. Usted es responsable de verificar la validez de este equipo, de su anclaje y de otros mecanismos en relación con estándares gubernamentales y de otros tipos.
El usuario debe contar con suficiente espacio libre por debajo para evitar golpearse con un obstáculo en caso de caída (la longitud del conector puede afectar la altura de una caída).

Apártelo del servicio y destrúyalo si el equipo:
1. Frena una caída o se carga significativamente.
2. No pasa una inspección o hay dudas sobre su seguridad.
3. Se utiliza incorrectamente, se altera, se daña, se expone a productos químicos dañinos, etc.

Consulte al fabricante si tiene dudas o preocupaciones.

Vida útil Ilimitada en los productos de metal, pero a menudo será menor, según las condiciones y la frecuencia de uso. Podría ser incluso de un solo uso en ciertos casos.

Factores medioambientales La humedad, el hielo, la sal, la arena, la nieve, los productos químicos y otros factores pueden impedir una operación correcta o pueden acelerar enormemente el desgaste.

Mantenimiento y almacenamiento Límpielo si fuera necesario con agua dulce y, a continuación, deje que se seque por completo. Puede eliminarse una ligera corrosión de la superficie con una escobilla de alambres (sin herramientas eléctricas). Descártelo si la corrosión es grave. Puede aplicarse una grasa lubricante ligera. Guárdelo en un lugar seco y alejado del calor y el frío extremo y evite la exposición a productos químicos.

Material principal Aleación de aluminio y acero inoxidable

Reparación o modificaciones al equipo Solo permitidas al fabricante o a los autorizados por escrito por el fabricante.

Inspección detallada
Además de la inspección antes, durante y después de cada uso, debe ejecutarse una inspección detallada por parte de un inspector competente al menos cada 12 meses, o más a menudo, según la frecuencia y el tipo de uso. Haga una copia de estas instrucciones, emplee una como registro permanente de inspección y guarde la otra con el equipo.
Es mejor entregar mecanismos nuevos a cada usuario para que conozcan su historial completo.

(FR) FRANÇAIS

ATTENTION! Pour utilisateurs confirmés uniquement!

- Ces activités sont par nature dangereuses et présentent un risque important de blessure ou de décès qu'il est impossible d'éliminer.
- Ces instructions NE disent PAS tout ce qu'il y a à savoir.
- N'utilisez pas cet équipement si vous ne pouvez pas ou ne souhaitez pas comprendre et assumer tous les risques et responsabilités pour tous les dommages/blessures/décès qui peuvent résulter de son utilisation ou des activités entreprises avec celui-ci.
- Toute personne utilisant cet équipement doit avoir lu et parfaitement compris ces instructions et doit s'y référer avant chaque utilisation.
- Vous devez toujours avoir un dispositif de secours - ne confiez jamais une vie à un seul outil.
- Vous devez disposer d'un plan de secours et de moyens de le mettre en œuvre. La suspension inerte à un harnais peut rapidement entraîner la mort!
- N'utilisez pas cet équipement près de sources électriques, de machines en mouvement ou à proximité de bords coupants ou de surfaces abrasives.
- Nous ne sommes pas responsables des conséquences ou dommages directs, indirects ou accidentels résultant de l'utilisation de nos produits.
- Restez informé! Visitez régulièrement notre site Web et prenez connaissance des dernières instructions d'utilisation.

INTRODUCTION

Cet EPI est conçu pour protéger contre les chutes de hauteur et est conforme au règlement UE 2016/425. La déclaration de conformité est disponible sur www.rockexotica.com
Le SwivaBiner consiste en deux mousquetons pouvant pivoter afin de donner l'orientation correcte à votre système.
Il pivote sur des rondelles en acier et est destiné à fournir l'orientation, et non pas une vitesse élevée ou une rotation constante.
Le SwivaEye est similaire, si ce n'est qu'il est muni d'un émerillon à œil en bas qui pivote sur un roulement à billes. Chaque cadre est usiné à partir d'un bloc d'alliage 7075 solide sur un centre d'usinage 4 axes à haute vitesse. Il est particulièrement solide compte tenu de son poids et de sa taille. Veillez à lire toutes les instructions et à les utiliser de façon correcte et prudente. Ils ne doivent être utilisés qu'en traction directe, lorsqu'ils sont libres de s'aligner avec la charge, Ils ne doivent JAMAIS être soumis à une force de flexion. Ils sont conçus et fabriqués aux États-Unis à l'aide de matériaux d'origine locale et étrangère.
Tous les SwivaEyes sont testés individuellement à 2,5 kN (les émerillons ne peuvent pas être testés avec des forces aussi élevées que les mousquetons car les roulements à billes peuvent être endommagés s'ils sont soumis à une force importante).

Fig. 1,3,5

1 **Verrou automatique (3 actions).** Toujours vérifier que le doigt est fermé et que la bague est fermé et que le logo de fermeture est visible. Positionnez le mousqueton de manière à ce que rien ne puisse accidentellement ouvrir la bague et vérifiez-le fréquemment. Pour le déverrouiller, poussez la bague et tournez-la.
3 **DANGER ! NE JAMAIS APPLIQUER UNE FORCE LATERALE AU SWIVABINER OU SWIVAEYE !** A cause du bras de levier, même une force peu élevée peut entraîner une rupture catastrophique de l'ensemble. **Ne jamais utiliser lorsqu'un risque de porte-à-faux existe !**
5 **Date de fabrication:** année, jour de l'année, numéro de série du jour

PROCÉDURE DE VERROUILLAGE OBLIGATOIRE

Les flasques doivent être fermés et verrouillés avec le bouton complètement sorti, sans quoi la résistance sera grandement réduite et la corde peut sortir de la poulie et entraîner des résultats catastrophiques.

Vous devez comprendre comment le flasque et le bouton de verrouillage fonctionnent et parfaitement effectuer les opérations suivantes lors de chaque utilisation:
1. **Assurez-vous visuellement** que le flasque est complètement fermé et que le bouton de verrouillage est entièrement sorti.
2. **Testez le flasque** en essayant de le faire tourner afin de s'assurer qu'il est verrouillé. Ne laissez aucun objet entrer en contact avec le bouton lors de l'utilisation. Vérifiez régulièrement que le flasque est verrouillé et que la poulie est en position correcte. Si vous ne pouvez pas garder la poulie sous les yeux, utilisez une poulie traditionnelle.

Ne laissez pas des câbles ou objets frotter contre la virole ou la faire tourner car cela pourrait la déverrouiller. Les vibrations peuvent également déverrouiller la virole. Vérifiez régulièrement que le mousqueton est verrouillé et correctement positionné et faites-le toujours lorsque des objets entrent en contact avec celui-ci ou si quelque chose d'inhabituel se passe. Si vous ne pouvez pas avoir le mousqueton sous les yeux, préférez un mousqueton à vis. **Les viroles doivent être verrouillées pour exercer leur résistance complète.**

LES VERSIONS AUTOLOCK SONT CERTIFIÉES CE.

CE 0120 Le type et la classification EN sont indiqués à l'arrière du cadre:
EN 362: 2004 - Connecteur, EN12275 - Mousqueton de verrouillage, Type B (Base), Type H (Pour nœud d'assurage), Type K (Via Ferrata). Organisme certifié qui a réalisé l'examen de type EC: VVUU, a.s., organisme certifié N° 1019, Pikartska 1337/7, Ostrava-Radvanice, République tchèque.Organisme certifié contrôlant la fabrication de cet EPI: SGS United Kingdom Ltd. (CE 0120), 202B Worle Parkway, Weston-super-Mare, BS22 6WA, Royaume-Uni.

UTILISATION

Utilisation prévue Cet équipement de protection individuelle (EPI) est utilisé pour relier deux pièces ou plus d'un équipement. Il peut être utilisé dans des systèmes individuels d'arrêt des chutes (PFAS), dans le maintien au travail, la retenue et les systèmes de secours. Il peut également être utilisé pour l'escalade et l'alpinisme. Il est conçu pour être utilisé par des utilisateurs médicalement aptes, spécialement formés et expérimentés.

Limites d'utilisation Il est impossible d'imaginer toutes les mauvaises utilisations possibles de cet équipement. Il doit être utilisé uniquement dans les situations pour lesquelles il est conçu ; il ne doit pas être utilisé à d'autres fins. Seule la charge dans la case « OK » est autorisée. Les verrous automatiques C81A et C82A sont certifiés CE.

Charge et résistance Les mousquetons exercent leur résistance complète uniquement lorsque la charge est près de l'arrière du cadre. Toute autre position réduit la résistance.
La résistance sera également réduite par des sangles larges ou la fixation sur des objets volumineux. Un mousqueton doit pouvoir bouger librement et rester correctement aligné avec la charge. Toute contrainte est dangereuse.

Une force sur l'intérieur du doigt est très dangereuse. La virole peut en effet se casser, provoquant alors un décrochage catastrophique. Cela peut résulter d'un dispositif de descente, d'un ancrage, d'une boucle ou de tout autre objet faisant levier contre le doigt.

Compatibilité Un connecteur doit être compatible avec l'équipement auquel il est attaché (forme, taille, etc.). Une connexion non compatible peut provoquer un décrochage accidentel, une rupture ou affecter la sécurité d'une autre pièce de l'équipement. Vous devez vérifier la conformité de cet équipement pour l'utilisation dans votre application par rapport aux réglementations gouvernementales en vigueur et autres normes en matière de sécurité. Les mousquetons ne doivent jamais être reliés les uns aux autres ou à d'autres crochets.

Inspectez-le avant et après chaque utilisation Vérifiez l'absence de craquelure, déformation, corrosion, usure, etc. sur toutes les pièces. Vérifiez que les flasques tournent librement et que le bouton de verrouillage fonctionne correctement. Le bouton de verrouillage ne doit pas être entravé par la boue, la glace, la corrosion, etc. Vérifiez que le réa tourne correctement.

Inspection en cours d'utilisation Inspectez et surveillez régulièrement votre système, notamment: connections correctes, position, verrouillage complet des flasques et sortie complète des boutons.

Une formation spécifique et approfondie est absolument nécessaire avant utilisation. Le travail en hauteur est dangereux et il vous appartient de réduire les risques autant que possible. Cependant, les risques ne peuvent jamais être complètement éliminés. Vous devez personnellement comprendre et assumer tous les risques et responsabilités liés à l'utilisation de cet équipement. Si vous n'êtes pas en mesure d'assumer les risques ou si vous ne le souhaitez pas, n'utilisez pas cet équipement.

Exigences relatives à l'ancrage L'ancrage doit normalement se situer au-dessus de la position de l'utilisateur et être conforme aux normes applicables. Il vous incombe de vérifier la conformité de cet équipement et de votre ancrage et autre matériel avec les normes gouvernementales et autres en vigueur. La distance libre sous l'utilisateur doit être suffisante pour l'empêcher de heurter un obstacle en cas de chute (la longueur du connecteur peut influer sur la hauteur de la chute).

Cessez de l'utiliser et détruisez-le:
1 S'il a fait l'objet d'une surcharge.
2 S'il ne pasa pas l'inspection avec succès ou si vous avez des doutes quant à sa sécurité.
3 S'il est mal utilisé, altéré, endommagé, exposé à des produits chimiques dangereux, etc.
Consultez le fabricant si vous avez des doutes ou des questions.

Durée de vie Illimitée pour les produits métalliques, mais elle est souvent sensiblement réduite en fonction des conditions et de la fréquence d'utilisation. Un événement exceptionnel peut vous amener à mettre au rebut un produit, même après une seule utilisation.

Facteurs environnementaux L'humidité, la glace, le sel, le sable, la neige, les produits chimiques et d'autres facteurs peuvent empêcher le bon fonctionnement ou accélérer fortement l'usure.

Maintenance et stockage Nettoyez à l'eau douce si nécessaire, puis laissez sécher complètement. Le bouton peut être nettoyé en tenant l'appareil à l'envers et en vaporisant un lubrifiant léger à l'intérieur tout en le faisant fonctionner. Stockez dans un endroit sec loin de la chaleur et du froid extrêmes et évitez l'exposition aux produits chimiques.

Matériau principal Alliage d'aluminium anodisé.

Réparations ou modifications de l'équipement Uniquement permises si elles sont réalisées par le fabricant ou autorisées par écrit par le fabricant.

Inspection détaillée En plus de l'inspection avant, pendant et après chaque utilisation, une inspection détaillée réalisée par un inspecteur compétent doit avoir lieu au moins une fois par an ou plus selon la fréquence et le type d'utilisation. Faites une copie de cette notice et utilisez-en une comme référence permanente et conservez l'autre avec l'équipement Il est préférable de délivrer un équipement neuf à chaque utilisateur afin qu'il puisse en connaître tout l'historique.

(DE) DEUTSCH

WARNUNG! Nur für geschulte Anwender!

- Diese Aktivitäten sind grundsätzlich gefährlich und haben erhöhte Verletzungs-oder Todesrisiken, die nicht ausgeschlossen werden können.
- Diese Gebrauchsanweisung teilt Ihnen NICHT alles mit, was Sie wissen müssen.
- Dieses Produkt darf nur von Anwendern eingesetzt werden, die alle vorhandenen Risiken berücksichtigen und die Verantwortung für alle Gefahren/Schäden/Verletzungen, die aus der Benutzung dieses Ausrüstungsgegenstandes resultieren können, übernehmen.
- Jeder Anwender muss diese Gebrauchsanleitung verstehen und bei jeder Benutzung beachten.
- Sie müssen immer eine zusätzliche Absicherung haben - vertrauen Sie ein Leben niemals einer einzigen Sicherung an.
- Sie müssen immer einen Rettungsplan verfügbar haben und ihn umsetzen können. Träge Federung im Gurtzeug kann sehr schnell zum Tode führen!
- Keine Benutzung in der Nähe von elektrischen Gefahren, sich bewegenden Maschinen oder scharfen Kanten oder rauhen Oberflächen.
- Wir sind nicht verantwortlich für direkte, indirekte oder unbeabsichtigt auftretende Konsequenzen und Schäden, die aus der Benutzung unserer Produkte resultieren können.
- Bleiben Sie auf dem neuesten Stand! Besuchen Sie regelmässig unsere Webseite und lesen die neuesten Gebrauchsanweisungen.

EINFÜHRUNG

Diese PSA schützt vor Stürzen aus der Höhe und entspricht der EU-Verordnung 2016/425. Die Konformitätserklärung finden Sie unter www.rockexotica.com
Der SwivaBiner besteht aus zwei Karabinern, die durch eine Achse miteinander verbunden sind und sich auf Stahlscheiben drehen. Er ist dafür konzipiert, ein System korrekt auszurichten und nicht für schnelle oder konstante Drehungen.
Unser ähnliches Produkt SwivaEye verfügt anstelle des zweiten Karabiners jedoch über eine kugelgelagerte Öse. Alle Karabinerrahmen sind aus einer hochfesten 7075 Aluminiumlegierung gefertigt und werden aus Vollmaterial CNC-gefräst. Daher weisen

sie für ihre Größe und ihr Gewicht eine außerordentlich hohe Bruchlast auf.
Lesen Sie unbedingt die komplette Gebrauchsanleitung und verwenden Sie die Ausrüstung ordnungsgemäß und mit Bedacht. SwivaBiner und SwivaEye dürfen nur entlang ihrer Längsachse nach unten belastet werden und müssen sich unter Last frei ausrichten können. Jegliche Behinderung sowie Knick- oder Biegebelastung ist gefährlich. SwivaBiner und SwivaEye wurden in den USA entwickelt und mit einheimischen und importierten Materialien gefertigt.

Alle SwivaBiner werden einzeln mit einer Last von 12 kN geprüft. Alle SwivaEyes werden einzeln mit einer Last von 2,5 kN geprüft. Wirbel können nicht mit ähnlich hohen Lasten geprüft werden wie Karabiner, da die Kugellager unter der großen Krafteinwirkung Schaden nehmen könnten.

Fig. 1,3,5

1 **Automatikverschluss / Auto Lock:** (3-Wege-Verschluss): Vergewissern Sie sich bei jeder Benutzung, dass der Schnapper geschlossen und die Hülse verriegelt ist. Das Schlosssymbol muss sichtbar sein. Positionieren Sie den Karabiner so, dass die Hülse nicht unbeabsichtigt geöffnet werden kann und überprüfen Sie ihn regelmäßig. Überprüfen Sie dies immer visuell und manuell. Zum Entriegeln die Hülse nach unten ziehen und drehen.

3 **ACHTUNG! JEGLICHE KNICK- ODER BIEGEBELASTUNG IST LEBENSGEFÄHRLICH!** Aufgrund der Hebelwirkung kann bereits eine sehr geringe Last zu einem Versagen mit katastrophalen Folgen führen. Verwenden Sie niemals einen SwivaBiner / ein SwivaEye, wenn es zu einer Knickbelastung kommen könnte.

5 **Herstellungsdatum:** 12 001 A Jahr, Tag im Jahr, Code, 001 Seriennummer des Tages

ZWINGEND ERFORDERLICHES VERFAHREN ZUR VERRIEGELUNG DES KARABINERS!

Nicht verriegelte Karabiner können zu schweren Unfällen führen. Schmutz, Eis und sonstige Fremdkörper können die Verschlusshülse blockieren. Gehen Sie niemals davon aus, dass ein Karabiner mit Automatikverschluss verriegelt ist, sobald der Schnapper geschlossen ist. Überprüfen Sie dies immer.
Sie müssen die Funktionsweise des Verriegelungsmechanismus verstehen und wissen, wie die Verschlusshülse in verriegeltem und nicht verriegeltem Zustand aussieht.
Folgende Schritte müssen Sie bei jeder Benutzung gewissenhaft ausführen. Dies ist besonders wichtig für das Verschlusssystem ORCA:
1. **Visuelle Prüfung:** Vergewissern Sie sich durch eine Sichtprüfung, dass der Karabiner verriegelt ist.
2. **Manuelle Prüfung:** Drücken Sie von außen auf den Schnapper/ die Verschlusshülse, um sicher zu stellen, dass der Karabiner verriegelt ist.

Achten Sie darauf, dass keine Seile oder andere Gegenstände an der Hülse reiben oder sie verdrehen, da sich der Verschluss dadurch öffnen könnte. Auch Vibrationen können den Verschluss öffnen. Überprüfen Sie regelmäßig, dass der Karabiner verriegelt und richtig positioniert ist. Tun Sie dies immer, wenn er von Gegenständen berührt wird oder etwas Ungewöhnliches geschieht. Können Karabiner nicht in Sichtweite verankert werden, empfiehlt es sich ein anderes Verbindungselement zu benutzen, zum Beispiel ein Schraubglied. **Verschlusshülsen müssen korrekt verriegelt sein, damit die volle Festigkeit des Verbindungselementes gewährleistet ist.**

DIE AUSFÜHRUNGEN MIT AUTOMATIK-VERSCHLUSS VERFÜGEN ÜBER EINE CE-KENNZEICHNUNG

CE 0120, EN-Typ und –Klassifizierung sind auf der Rückseite des Rahmens angegeben: EN 362:2004 – Verbindungselement, EN 12275 – Bergsteigerausrüstung: Karabinerhaken, Typ B (Basis), Typ H (für Halbmastwurfsicherung), Typ K (Klettersteige). Prüfstelle für die Überwachung der Produktion: SGS United Kingdom Ltd. (CE 0120), 202B Worle Parkway, Weston-super-Mare, BS22 6WA GB. Prüfstelle für die CE-Baumusterprüfung: WUU, a.s., notified body No. 1019, Pikartska 1337/7, Ostrava-Radvanice, Tschechien

ANWENDUNG

Anwendungsbereich Diese Persönliche Schutzausrüstung (PSA) wird verwendet um zwei oder mehrere Ausrüstungsgegenstände mit einander zu verbinden. Sie kann in Auffang- und Rückhaltesystemen (Benutzung von PSA gegen Absturz), bei Seilzugangs- und Positionierungstechniken sowie Rettungsverfahren zum Einsatz kommen. Zusätzlich kann sie beim Klettern und Bergsteigen benutzt werden. Jeder Anwender muss in guter körperlicher Verfassung sein und über eine spezielle Ausbildung sowie ausreichend praktische Erfahrung verfügen.

Belastungsrichtung und Krafteinwirkung Nur die mit «OK» gekennzeichnete Belastungsrichtung ist zulässig (Fig. 3 / Abb. 3 und Fig. 4 / Abb. 4). Karabiner erreichen ihre größte Festigkeit, wenn sie bei geschlossenem Schnapper nahe am Rahmen und entlang der Längsachse belastet werden. Jede andere Belastungsrichtung reduziert die Bruchlast. Die Bruchlast wird auch verringert, wenn der Karabiner in zu breite Bandschlingen oder zu große Gegenstände eingehängt wird. Ein Verbindungselement muss sich unter Last frei ausrichten können, jede Behinderung sowie Knick- oder Biegebelastung ist gefährlich.

Eine Krafteinwirkung von außen auf die Verschlusshülse ist lebensgefährlich, die Hülse kann brechen und die Sicherungskette unterbrechen, was katastrophale Folgen nach sich ziehen kann. Ursache hierfür kann ein Abseilgerät, eine Ringöse, eine Schnalle oder ein anderer Gegenstand sein, der von außen auf die Verschlusshülse drückt.

Kompatibilität Stellen Sie die Kompatibilität (Größe, Form, usw.) mit allen Systemelementen sicher, an denen der Karabiner befestigt wird. Eine nicht kompatible Verbindung kann brechen, Funktion und Sicherheit einer anderen Systemkomponente negativ beeinflussen oder zum ungewollten Aushängen des Karabiners führen. Stellen Sie sicher, dass Ihre gesamte Ausrüstung für den jeweiligen Anwendungszweck die gesetzlichen Vorschriften und Sicherheitsstandards erfüllt. Karabiner dürfen nicht direkt miteinander oder mit anderen Verbindungselementen verbunden werden.

Kontrolle vor und nach der Benutzung Überprüfen Sie das komplette Produkt auf Risse, Deformationen, Korrosion, Abrieb, usw. Vergewissern Sie sich, dass Schnapper und Verschlusshülse schließen und verriegeln und in jeder Hinsicht ordnungsgemäß funktionieren. Der Keylock Verschluss darf nicht durch einen Fremdkörper blockiert und die Funktion der Hülse nicht durch Schmutz, Eis, Korrosion usw. beeinträchtigt werden.

Kontrolle während der Benutzung Überprüfen Sie die eingesetzte Ausrüstung während der Benutzung regelmäßig. Stellen Sie sicher, dass alle Verbindungselemente geschlossen und verriegelt sowie korrekt positioniert sind.

Verantwortung Eine spezielle Ausbildung vor der Benutzung ist zwingend erforderlich. Tätigkeiten in der Höhe sind gefährlich und es liegt in Ihrer Verantwortung die Risiken auf ein vertretbares Maß zu reduzieren, ein Restrisiko wird jedoch immer vorhanden sein! Jeder einzelne Anwender muss die Risiken kennen und verstehen und die Verantwortung bei der Benutzung dieses Produktes übernehmen. Kann dies nicht gewährleistet werden, darf diese Ausrüstung nicht eingesetzt werden.

Anschlagpunkte Anschlagpunkte müssen sich oberhalb des Anwenders befinden und den Anforderungen der national geltenden Normen und Richtlinien bzw. dem allgemein anerkannten Stand der Technik entsprechen, sie müssen jedoch immer eine Tragfähigkeit von mindestens 10 kN aufweisen. Ein ausreichender Sturzraum ohne Hindernisse muss für den Fall eines Sturzes sichergestellt sein (die Länge des Verbindungsmittels beeinflusst die Fallstrecke und damit den erforderlichen Sturzraum).

Sondern Sie das Produkt umgehend aus und vernichten Sie es
1. nach Sturzbelastung oder Überbelastung.
2. wenn es einer Überprüfung nicht standhält oder es Zweifel hinsichtlich der Sicherheit gibt.
3. nach Fehlbenutzung, Modifikation, Beschädigung, Kontakt mit aggressiven Chemikalien, usw.

Kontaktieren Sie den Hersteller, wenn Sie Fragen oder Bedenken haben.

Lebensdauer Die Lebensdauer von Metallprodukten kann theoretisch unbegrenzt sein. Abhängig von den Einsatzbedingungen und der Intensität der Benutzung kann diese deutlich kürzer sein, im Extremfall nur einmalige Benutzung.

Umwelteinflüsse Feuchtigkeit, Eis, Salz, Sand, Schnee, Chemikalien und andere Faktoren können die Funktionsweise des Produktes einschränken und den Verschleiß erhöhen.

Wartung & Lagerung Bei Bedarf mit klarem Wasser reinigen und anschließend komplett trocknen lassen. Sie können den Sicherungsknopf reinigen, indem Sie ihn mit der Oberseite nach unten halten und mit einem leichten Schmiermittel besprühen, während Sie ihn betätigen. Bewahren Sie Ihre Ausrüstung an einem trockenen Ort auf und schützen Sie sie vor extremer Hitze- oder Kälteeinwirkung, vermeiden Sie den Kontakt mit Chemikalien

Material Aluminium, eloxiert

Reparaturen / Modifikationen Sind nur durch den Hersteller oder durch vom Hersteller autorisierte Stellen zulässig.

Prüfung/Kontrolle Zusätzlich zu der Kontrolle durch den Anwender vor, während und nach der Benutzung, muss mindestens alle 12 Monate oder bei Bedarf (abhängig von der Art und Intensität der Benutzung) eine Prüfung durch eine sachkundige Person erfolgen. Nutzen Sie eine Kopie dieser Gebrauchsanleitung zur Dokumentation der Überprüfungen. Legen Sie dem Produkt eine Kopie des Prüfprotokolls bei. Verwenden Sie neue Ausrüstung für jeden neuen Anwender, nur dadurch ist die Geschichte jedes Produktes nachvollziehbar.

(DU) NEDERLANDS

WAARSCHUWING! Alleen voor professioneel gebruik!

- Alle hoogte-gerelateerde activiteiten zijn inherent gevaarlijk en het risico op mogelijk dodelijke verwondingen valt nooit uit te sluiten.
- Deze instructies vertellen je NIET alles wat je moet weten om veilig met dit product te kunnen werken.
- Gebruik dit product niet tenzij je alle risico's begrijpt en verantwoordelijkheid wilt nemen voor alle schade, verwondingen of dodelijke ongelukken die het resultaat kunnen zijn van het al dan niet foutieve gebruik van dit product.
- Iedereen die dit product gebruikt dient hiervoor een degelijke en volledige instructie ontvangen te hebben, behoort voor ieder gebruik zichzelf hiervan te vergewissen én dient zichzelf volledig op de hoogte houden van eventuele nieuwe ontwikkelingen.
- Gebruik altijd een backup! Vertrouw nooit je leven toe aan een enkel apparaat.
- Zorg altijd voor een gedegen reddingsplan en de middelen om dit uit te voeren. Bewusteloos hangen in een gordel (suspension trauma) kan verassend snel leiden tot een dodelijke afloop.
- Gebruik deze apparatuur niet in de buurt van hoogspanning, machines met onafgeschermde bewegende delen, scherpe randen of in de buurt van ruwe oppervlakken.
- Wij zijn niet verantwoordelijk voor enige directe, indirecte of accidentele consequenties en/of schade die kan ontstaan gedurende het gebruik van onze producten.
- Blijf ten alle tijde geïnformeerd over onze producten en het gebruik ervan! Bezoek onze website regelmatig en lees de meest recente gebruiksaanwijzingen.

INTRODUCTIE

Deze PBM is ontworpen om te beschermen tegen vallen van hoogte en voldoet aan EU-regelgeving 2016/425. Conformiteitsverklaring is beschikbaar op www.rockexotica.com
De SwivaBiner bestaat uit twee karabiners die kunnen draaien ten opzichte van elkaar en daarmee kunnen helpen bij het uitlijnen van uw systeem. De SwivaBiner draait op stalen ringen en is ontwikkeld om oriëntatie te verschaffen, niet voor rotatie op hoge snelheid of constante rotatie.

De SwivaEye werkt op vergelijkbare wijze, maar maakt echter gebruik van een draaibaar oog dat draait op een kogellager. Elk frame is machinaal uit een solide 7075 legering vervaardigd op een CNC bewerkingscentrum met 4 assen, en is daardoor zeer sterk in verhouding tot de grootte en het gewicht. Zorg ervoor dat u alle instructies leest en deze correct en volgens de relevante standaard gebruikt. Ze mogen alleen worden gebruikt voor een ongehinderde connectie aan de last waarbij ze zich vrij met de last kunnen uitlijnen in relatie tot de last. Ze mogen NOOIT worden onderworpen aan buigkracht. Ze zijn ontworpen en vervaardigd in de VS met behulp van binnen- en buitenlandse materialen.

Alle SwivaBiners zijn individueel tot 12 kN getest. Alle SwivaEyes zijn individueel tot 2,5 kN getest (swivels kunnen niet zoals karabiners worden getest omdat de kogellagers onder hoge belasting kunnen indeuken)

Fig. 1,3,5

1 **Automatische vergrendeling** (3 stappen) Controleer altijd of de snapper gesloten is, de sluiting is vergrendeld en/of de vergrendelpictogrammen zichtbaar zijn. Positioneer de karabiner zo dat niets de sluiting per ongeluk kan openen en controleer regelmatig. Trek de sluiting naar beneden en draai om te ontgrendelen.

3 **GEVAAR! PAS NOOIT BUIGKRACHT OP DE SWIVABINER OF SWIVAEYE TOE!** Als gevolg van de hefboomwerking kan zelfs een kleine hoeveelheid belasting tot een rampzalige breuk leiden. Niet gebruiken wanneer er een kans op verbuiging is!

5 **Fabricagegegevens:** Jaar, dag van het jaar, code, Serienummer voor de dag

VERPLICHTE PROCEDURE VOOR HET VERGRENDELEN!

Ontgrendelde karabiners hebben ernstige ongevallen veroorzaakt. Vuil, ijs enz. kunnen een sluiting blokkeren. Ga er nooit vanuit dat zelfsluitende karabiners zullen sluiten – controleer ze altijd!
U moet weten hoe de sluiting werkt en hoe deze eruit ziet wanneer hij vergrendeld of ontgrendeld is.
U moet elke keer wanneer u een zelfsluitende karabiner bevestigd het volgende doen:
1. **Visueel bevestigen** dat de karabiner vergrendeld is.
2. **De snapper/sluiting** indrukken zodat u handmatig kunt bevestigen dat deze vergrendeld is.

Zorg dat touwen of voorwerpen niet tegen de sluiting wrijven of deze draaien, omdat dit voor ontgrendeling kan zorgen. Ook trillingen kunnen een sluiting ontgrendelen. Controleer regelmatig of de karabiner goed is vergrendeld en juist is gepositioneerd en herhaal dit indien er contact met voorwerpen plaatsvindt of als er iets ongewoons gebeurt. Wanneer de karabiner niet in zicht kan worden gehouden, gebruik dan iets anders zoals een snelschakel. **Sluitingen moeten vergrendeld zijn om hun volledige sterkte te kunnen bereiken.**

DE AUTOMATISCH SLUITENDE VERSIE ZIJN CE GECERTIFICEERD CE 0120

EN Type & Classificatie zijn aangegeven op de zijkant van het frame:
EN 362: 2004 - Connector EN12275 – Afsluitbare Karabiner. Type B (Base) Type H (Voor HMS gebruik). Type K (Via Ferrata). De aangemelde instantie die het EG-typeonderzoek heeft uitgevoerd: VVUU, a.s., aangemelde instantie nr. 1019, Pikartska 1337/7, Ostrava-Radvanice, Tsjechische Republiek. Republiek. De aangemelde instantie die de productie van dit PBM controleert en beheert: SGS United Kingdom Ltd. (CE 0120), 202B Worle Parkway, Weston-super-Mare, BS22 6WA VK.

GEBRUIK

Beoogd gebruik Dit persoonlijk beschermingsmiddel (PBM) behoort alleen gebruikt te worden met energie absorberende componenten zoals dynamische touwen, schokdempers enz. Daarnaast mag er geen speling in het systeem ontstaan, dit om hoge impact vallen te voorkomen. Dit PBM is bedoeld voor gebruik door in medisch opzicht gezonde, specifiek getrainde en competente gebruikers.

Toepassingsbeperkingen Er zijn veel manieren om dit apparaat fout te gebruiken: te veel om op te noemen of te bedenken. Het apparaat dient alleen gebruikt te worden voor het specifieke doel waarvoor het gemaakt is; het mag niet voor enig ander doel gebruikt worden. Het is alleen toegestaan om dit apparaat op de juiste manier te belasten.

Belasting en krachten Karabiners bereiken alleen hun maximale kracht wanneer ze parallel en zo dicht mogelijk belast worden langs hun lengteas. Elke andere vorm van belasting – bijvoorbeeld haaks op de lengteas – zorgt voor een significante afname van de minimale breuklast (MBS). De breuklast van een karabiner wordt ook nadelig beïnvloedt wanneer men deze verbindt met grote objecten of brede bandslinges. Een karabiner moet zich ongehinderd kunnen bewegen om zichzelf uit te kunnen lijnen met de werklast. Elke beperking hiervan is potentieel gevaarlijk.

Een inwaartse belasting van de sluiting is zeer gevaarlijk Het vergrendelingsmechanisme op de sluiting kan breken waardoor de karabiner permanent open kan blijven staan. Deze situatie kan ontstaan wanneer een afdaalapparaat, een anker, een gesp of een ander object een hefboomwerking op de sluiting veroorzaakt.

Compatibiliteit Een connector moet compatibel zijn met de apparatuur waarmee het is verbonden (vorm, grootte, enz.). Een incompatibele connector kan de verbinding verbreken, breken, of de veiligheidsfunctie van een ander stuk gereedschap aantasten. U dient de geschiktheid te bepalen van dit apparaat voor gebruik in uw toepassing met betrekking tot toepasselijke overheidsrichtlijnen en andere normen en werkveiligheid. Karabiners dienen nooit met elkaar of aan snappers verbonden te worden.

Voor en na gebruik inspecteren Controleer alle onderdelen op scheurtjes, vervorming, corrosie, slijtage, enz. Controleer of de sluiting en huls op elke wijze correct sluiten en vergrendelen en functioneren. De sleutel gleuf mag niet worden geblokkeerd door ander materiaal en de sluitingsfunctie mag niet worden belemmerd door vuil, ijs, corrosie, enz.

Inspectie tijdens het gebruik Controleer en inspecteer uw systeem regelmatig; Verifieer of uw karabiners zijn vergrendeld en juist zijn gepositioneerd met betrekking tot uw andere gereedschap.

Grondige en specifieke training vóór gebruik is absoluut essentieel. Werken op hoogte is gevaarlijk en het is aan u om het risico zoveel mogelijk te beperken – risico's kunnen nooit volledig worden uitgesloten. Er zijn veel manieren om dit apparaat fout te gebruiken: te veel om op te noemen of te bedenken.
U moet persoonlijk alle risico's en verantwoordelijkheden van het gebruik van deze apparatuur begrijpen en aanvaarden. Als u dit niet wilt, of kunt, doen, gebruik deze apparatuur dan niet.

Eisen voor verankeringspunten Het verankeringspunt dient normaal boven de gebruiker gepositioneerd te zijn overeenkomstige toekomstige normen. U bent ervoor verantwoordelijkheid de geschiktheid te controleren van dit gereedschap, het verankeringspunt en andere apparatuur met betrekking tot toepasselijke overheidsrichtlijnen en andere toepasselijke normen. De ruimte onder de gebruiker moet voldoende zijn om te voorkomen dat hij/zij iets raakt als hij/zij val (de lengte van de verbinding kan de valhoogte bepalen).

Niet meer gebruiken, en vernietigen als:
1. Er een significante belasting is geweest.
2. Het apparaat de inspectie niet doorstaat of indien er twijfels zijn over de veiligheid.
3. Het apparaat verkeerd is gebruikt of is aangepast, beschadigd of blootgesteld aan schadelijke chemicaliën enz.

Raadpleeg de fabrikant bij vragen of twijfel.

Levensduur. Oneindig voor metalen producten, meestal veel minder afhankelijk van de condities en mate van gebruik, in sommige gevallen slechts eenmaal.

Omgevingsfactoren Vocht, ijs, zout, zand, sneeuw, chemicaliën en andere factoren kunnen goede werking voorkomen en slijtage sterk versnellen.

Onderhoud en opslag. Schoonmaken wanneer nodig, met zoet water, daarna volledig laten drogen. Lichte corrosie mag met een draadborstel worden verwijderd (geen zware apparatuur). Stop gebruik als de corrosie zwaar is. Een licht smeermiddel mag worden toegepast. Opslaan op een droge plek verwijderd van hitte, kou of chemicaliën.

Materialen Aluminium legering, roestvrij staal.

Reparaties of wijzigingen aan apparatuur Mogen uitsluitend worden gedaan door de fabrikant of diegenen die schriftelijk door de fabrikant zijn geautoriseerd.

Gedetailleerde inspectie Naast inspectie vóór, tijdens en na elk gebruik, moet minstens iedere 12 maanden of vaker, afhankelijk van de hoeveelheid en het type gebruik, een gedetailleerde inspectie door een deskundige inspecteur worden uitgevoerd. Maak een kopie van deze instructies; gebruik één kopie als het permanente inspectiedossier en bewaar de andere bij de apparatuur. Het beste is om elke gebruiker een nieuwe uitrusting te geven zodat hij/zij de hele geschiedenis ervan kent.

(PL) POLSKI

UWAGA! Sprzęt tylko dla zaawansowanych użytkowników!

- Czynności związane z użytkowaniem niniejszego sprzętu są ze swej natury niebezpieczne i ich wykonywanie wiąże się z poważnym i niemożliwym do całkowitego wyeliminowania zagrożeniem zdrowia lub życia
- Niniejsza instrukcja NIE zawiera wszystkich informacji, które powinien znać użytkownik.
- Każdy użytkownik musi zrozumieć i zaakceptować wszelkie ryzyko i odpowiedzialność wynikające z użytkowania niniejszego sprzętu, które może prowadzić do uszczerbku na zdrowiu, obrażeń lub śmierci.
- Każdy użytkownik niniejszego sprzętu powinien otrzymać i zrozumieć instrukcję oraz mieć możliwość skorzystania z niej w dowolnym momencie.
- Zawsze należy korzystać z autoasekuracji – nigdy nie należy polegać na tylko jednym przyrządzie.
- Należy dysponować planem awaryjnym oraz środkami w celu jego wdrożenia. Bezwładne wiszenie w uprzęży może szybko doprowadzić do śmierci!
- Sprzętu nie należy używać w pobliżu zagrożeń związanych z prądem elektrycznym elementów ruchomych, ostrych krawędzi i powierzchni ścierających.
- Producent nie odpowiada za wszelkie bezpośrednie, pośrednie i przypadkowe zdarzenia oraz uszkodzenia wynikające z użytkowania jego produktów.
- Pozostań na bieżąco z najnowszymi informacjami! Prosimy o regularne odwiedzanie strony producenta i zapoznawanie się z najnowszymi instrukcjami dla użytkowników.

WSTĘP

Ten PPE ma na celu ochrone przed upadkiem z wysokości i jest zgodny z przepisami UE 2016/425. Deklaracja zgodności jest dostępna na stronie www.rockexotica.com
Przyrząd SwivaBiner składa się z dwóch, obracających się na stalowych podkładkach karabinków. Przyrząd służy do uzyskania właściwej pozycji układu. Przyrząd obraca się na stalowych podkładkach i ma na celu uzyskanie odpowiedniej pozycji. Nie służy on natomiast do uzyskania dużej prędkości oraz stałej rotacji. Przyrząd SwivaEye ma podobną konstrukcję, jednakże w dolnej jego części zastosowano ucho krętlikowe obracające się na łożysku kulkowym. Każdy korpus został wykonany z wytrzymałego stopu 7075 uzyskanego przy wykorzystaniu wysokoobrotowem czteroosiowej obrabiarki. Przyrząd ten charakteryzuje stosunkowo duża wytrzymałość w odniesieniu do jego wymiarów i masy. Należy zapoznać się z pełną treścią instrukcji użytkownika oraz stosować się do w zaleceń. Przyrząd można stosować tylko w przypadku, gdy siły działają rozciągająco i pozwalają na swobodne dostosowanie się do obciążenia. Nie należy poddawać ich działaniu siły gnącej. Przyrządy te zaprojektowano i wyprodukowano w USA przy wykorzystaniu krajowych i zagranicznych materiałów.

Wszystkie przyrządy SwivaBiner zostały testowo poddane działaniu siły 12kN. Wszystkie przyrządy SwivaEye zostały testowo poddane działaniu siły 2,5 kN (krętliki nie mogą zostać poddane działaniu takiej samej siły jak karabinki, ponieważ łożyska kulkowe mogłyby ulec zniekształceniom).

Rys. 1,3,5

1 **Zamek automatyczny** (trzystopniowy) Zawsze należy sprawdzić, czy zamek został zakręcony i czy widoczne są ikonki oznaczające zamknięcie. Karabinek należy ustawić w pozycji uniemożliwiającej przypadkowe otwarcie zamka oraz często go sprawdzać. Aby odblokować karabinek, należy pociągnąć zamek w dół i przekręcić.

3 **NIEBEZPIECZEŃSTWO! NIGDY NIE PODDAWAĆ PRZYRZĄDÓW SWIVABINER ORAZ SWIVAEYE DZIAŁANIU SIŁY GNĄCEJ!** Ze względu na ryzyko wystąpienia dźwigni nawet niewielkie obciążenie może spowodować katastrofalne w skutkach uszkodzenie przyrządu.

5 **Data produkcji:** 09 001 rok, dzień w roku, Kod 001 numer seryjny dla danego dnia

OBOWIAZKOWA PROCEDURA ZAMYKANIA!

Niezakręcone karabinki są częstą przyczyną poważnych wypadków. Obecność zanieczyszczeń, oblodzenie, itp. mogą doprowadzić do zablokowania zakrętki zamka. W karabinkach z automatyczną blokadą zamka należy zawsze sprawdzać, czy są one prawidłowo zakręcone. Konieczne jest zrozumienie przez użytkownika mechanizmu działania zamka. Ponadto użytkownik powinien wiedzieć jak wygląda zamek, gdy jest on zarówno w pozycji otwartej, jak i zamkniętej.
Po każdym wpięciu karabinka należy wykonać następujące czynności (szczególnie w przypadku korzystania z karabinkiem z zamkiem typu ORCA):
1. **Oceń wizualnie,** czy karabinek został zakręcony.
2. **Naciśnij ramię** zamka sprawdzając, czy został zakręcony.

Nie należy dopuścić do pocierania zakrętki zamka o linę lub inne elementy, ponieważ może to doprowadzić do jego otwarcia. Do otwarcia zamka mogą doprowadzić również wibracje. Należy regularnie sprawdzać, czy karabinek jest zakręcony i czy znajduje się w odpowiedniej pozycji, a także każdorazowo, gdy dojdzie do kontaktu zamka z innym przedmiotem lub jeśli wydarzy się nietypowe rozwiązanie. Jeśli łącznik nie znajduje się w zasięgu wzroku, należy stosować coś innego, np. karabinek z zakręcaną złączką (maillon). **Zakręcenie zamka ma na celu utrzymanie przez karabinek pełnej wytrzymałości.**

WERSJA AUTOLOCK JEST CERTYFIKOWANA ZNAKIEM CE 0120

Typ oraz klasyfikacja EN oznaczono na korpusie: EN 362: 2004 - łącznik EN12275 – karabinek zakręcany Typ B (podstawowy) Typ H (do asekurowania z półwyblinki) Typ K (Via Ferrata). Jednostka notyfikowana, która przeprowadziła badanie typu WE: VVUU, a.s., jednostka notyfikowana nr 1019, Pikartska 1337/7, Ostrava-Radvanice, Republika Czeska. Jednostka notyfikowana nadzorująca produkcję niniejszego Środka Ochrony Indywidualnej: SGS United Kingdom Ltd. (CE 0120), 202B Worle Parkway, Weston-super-Mare, BS22 6WA UK (Wielka Brytania).

UŻYTKOWANIE

Przeznaczenie. Niniejszy Środek Ochrony Indywidualnej (SOI) ma za zadanie połączyć dwa elementy lub więcej. Może być on stosowany w indywidualnych systemach zabezpieczenia przed upadkiem, systemach stabilizujących, systemach zabezpieczających przed upadkiem z wysokości i ratownictwie. Może być on również stosowany do wspinaczki i alpinizmu. Przyrząd powinny stosować osoby sprawne fizycznie, odpowiednio przeszkolone i doświadczone.

Ograniczenia w stosowaniu. Sposobów niewłaściwego użytkowania przyrządu jest bardzo wiele. Z przyrządu należy korzystać wyłącznie zgodnie z jego przeznaczeniem. Prawidłowe obciążanie przyrządu zostało przedstawione na ilustracjach oznaczonych symbolem „OK".

Obciążenie i siła. Karabinki wykazują pełną wytrzymałość tylko wtedy, gdy zostają obciążone wzdłuż osi podłużnej. Ułożenie karabinka w jakiekolwiek innej pozycji zmniejsza jego wytrzymałość. Na zmniejszenie wytrzymałości wpływ a również przeciążenie karabinka poprzez zbyt duży oplot lub dołączenie ciężkich przedmiotów. Karabinek musi wykazywać możliwość swobodnego przemieszczania się i powinien orientować się kierunkowo w zależności od obciążena. Wszelkie ograniczenie ruchu może stanowić zagrożenie.

Siła skierowana do wewnątrz zamka. Siła ta może być bardzo niebezpieczna, ponieważ może doprowadzić do uszkodzenia zakrętki zamka. Jej źródłem może być ucisk zamka przez przyrząd zjazdowy, zakotwiczenie, klamrę lub inne przedmioty.

Kompatybilność. Łącznik musi być kompatybilny z pozostałym sprzętem, do którego jest przytwierdzany (kształt, rozmiar, itp.). Niekompatybilne połączenie może do prowadzić do przypadkowego rozłączenia lub zniszczenia, lub wpłynąć negatywnie na bezpieczeństwo innego sprzętu. Należy sprawdzić, czy sprzęt został odpowiednio dobrany do planowanych działań z uwzględnieniem obowiązujących przepisów państwowych i zasad BHP. Karabinków nie należy łączyć ze sobą lub z karabińczykami (zatrzaśnikami).

Kontrola przed i po użytkowaniu. Należy sprawdzić wszystkie części pod kątem obecności pęknięć, deformacji, korozji, zużycia, itp. Należy sprawdzić, czy zamek i zakrętka zamka działają poprawnie pod każdym względem. Nic nie może blokować wzięcia w zamku, natomiast właściwości zakrętki zamka nie powinny być ograniczane poprzez przez zanieczyszczenia, lód, rdzę, itp.

Kontrola w trakcie użytkowania. Należy regularnie sprawdzać cały układ, aby upewnić się, czy karabinki są zakręcone i ułożone poprawnie względem pozostałego sprzętu.

Przed rozpoczęciem użytkowania sprzętu konieczne jest odbycie dogłębnego specjalistycznego szkolenia. Przebywanie na wysokości ach niesie za sobą niebezpieczeństwo, a w gestii użytkownika leży ograniczenie ryzyka w jak najwyższym stopniu. Całkowite wyeliminowanie ryzyka nie jest możliwe. Sposobów niewłaściwego użytkowania przyrządu możliwe jest zbyt wiele, aby je wszystkie przytaczać. Każdy użytkownik powinien być świadomy wszelkiego ryzyka oraz odpowiedzialności związanej z użytkowaniem niniejszego sprzętu. Jeśli natomiast użytkownik nie jest w stanie tego zaakceptować, nie powinien tego sprzętu stosować.

Wymogi dotyczące punktów kotwiczących Punkty kotwiczące powinny zazwyczaj znajdować się nad użytkownikiem i spełniać obowiązujące normy. Użytkownik jest zobowiązany do sprawdzenia sprzętu, punktu kotwiczącego i reszty ekwipunku pod kątem zgodności z państwowymi oraz wszelkimi innymi obowiązującymi normami. Przestrzeń pod użytkownikiem musi być wystarczająca, aby w razie upadku użytkownik nie uderzył w przeszkodę (długość łącznika może mieć wpływ na długość lotu).

Wycofanie z użycia i utylizacja sprzętu powinny nastąpić, gdy:
1. Doszło do poważnego obciążenia sprzętu.
2. Nie przeszedł on przeglądu lub istnieją wątpliwości co do bezpieczeństwa jego użytkowania.
3. Został użyty niezgodnie z przeznaczeniem, zmodyfikowany, zniszczony, poddany działaniu szkodliwych środków chemicznych, itp.

W przypadku pytań lub wątpliwości należy skontaktować się z producentem.

Okres trwałości Nieograniczony w przypadku produktów metalowych, jednakże w dużej mierze zależy od warunków i częstotliwości korzystania z przyrządu. W niektórych przypadkach może okazać się, że przyrząd będzie niesprawny po jednokrotnym użytku.

Wpływ środowiska zewnętrznego Wilgoć, lód, sól, piasek, śnieg, środki chemiczne i inne czynniki mogą wpływać na nieprawidłowe działania sprzętu lub znacząco zwiększyć stopień jego zużycia.

Konserwacja i przechowywanie W razie potrzeby myć czystą wodą i po zostawić do całkowitego wysuszenia. Niewielkie ślady korozji można usunąć przy pomocy szczotki drucianej (nie stosować przyrządów elektrycznych). W przypadku dużego stopnia korozji wycofać sprzęt z użytku. Można również zastosować niewielką ilość smaru. Przechowywać w suchym miejscu z dala od ekstremalnych temperatur i środków chemicznych.

Materiał główny Stop anodyzowanego aluminium oraz stal nierdzewna.

Naprawa i modyfikacje Wszelkich napraw i modyfikacji sprzętu dokonywać może jedynie jego producent oraz podmioty upoważnione do tego przez producenta na piśmie.

Kontrola szczegółowa Dodatkowo, poza każdorazową kontrolą mającą miejsce przed, w trakcie i po użytkowaniu, sprzęt powinien zostać poddany kontroli szczegółowemu przeglądowi przeprowadzanemu przez kompetentnego inspektora raz na 12 miesięcy lub częściej, w zależności od częstotliwości i sposobu użytkowania sprzętu.

(NO) NORSK

ADVARSEL! Bare til ekspertbruk!

- Disse aktivitetene er i seg selv farlige og utgjør en betydelig risiko for skade eller død som ikke kan elimineres.
- Denne bruksanvisningen forteller deg IKKE alt du trenger å vite.
- Skal ikke brukes med mindre du kan, og vil, forstå og påta deg alle risikoer og ansvar for all skade/personskade/død som kan resultere fra bruk av dette utstyret eller aktivitetene du bruker det til.
- Enhver som bruker dette utstyret må bli gitt, og grundig forstå, bruksanvisningene og henvise til dem før hver bruk.
- Du må alltid ha en ekstra sikring. Stol aldri på en enkelt komponent.
- Du må ha en redningsplan og evne til å bruke den. Å henge bevisstløs i en sele kan raskt resultere i død!
- Må ikke brukes i nærheten av elektriske farer, bevegelig maskineri eller nær skarpe kanter eller rue overflater.
- Vi er ikke ansvarlig for noen direkte, indirekte eller utilsiktede konsekvenser eller skade som resulterer fra bruken av våre produkter.
- Hold deg oppdatert! Gå til nettstedet vårt regelmessig og les de siste brukerveiledningene.

INNLEDNING

Denne PPE er designet for å beskytte mot fall fra høyde og overholder EU-regulering 2016/425. Erklæring om samsvar er tilgjengelig på www.rockexotica.com
SwivaBiner består av to karabinere med svivel mellom som vil bidra til å gi riktig orientering i systemet ditt. Den roterer på underlagsskiver av stål og er utformet til å gi orientering, ikke for høy hastighet eller konstant rotasjon. SwivaEye er noe liknende, men har et sviveløye nederst som roterer på et kulelager. Hver ramme er maskinert av massiv 7075-legering på et høyhastighets 4-akser maskineringssenter og er svært sterk for sin størrelse og vekt.
Vær sikker på at du leser alle anvisningene og bruker dem på en riktig og konservativ måte.
De må bare brukes i et rett trekk, når de er fri til å innstille med lasten.
De må ALDRI bli utsatt for en bøyende kraft.
Design og produksjon i USA av materialer fra USA og andre land.
Alle SwivaBiners er individuelt testet til 12kN. Alle SwivaEyes er individuelt testet til 2.5kN (Svivelene kan ikke testes like høyt some karabinerne, da kulelageret kan bli skadet under høyt trykk)

Fig. 1,3,5

1 **Autolock (3-veis).** Sjekk alltid at porten er lukket, muffen låst og at låseikonene er synlige. Plasser karabineren slik at muffen ikke kan åpnes ved et uhell. Sjekk ofte. For å låse opp, dra muffen ned og vri.

3 **ADVARSEL! UNNGÅ KNEKKBELASTNING PÅ SWIVABINER OG SWIVAEYE!** På grunn av det store momentet kan selv en lav belastning medføre knekking og katastrofal ødeleggelse. Bruk aldri dersom knekkbelastning kan oppstå!

5 **Produksjonsdato:** År, Dag i året, Kode, Dagens serienummer

OBLIGATORISK LÅSEPROSEDYRE!

Ulåste karabiner kan føre til alvorlige ulykker. Skitt, is osv. kan sette muffen i klemme. Du må aldri gå ut ifra at karabinere låses automatisk - sørg for at du alltid dobbeltsjekker!
Du må forstå hvordan muffen fungerer og hvordan den ser ut både i låst og ulåst stilling.
Du må forstå hvordan sideplaten og låseknappen virker og må alltid gjøre følgende hver gang du bruker utstyret:
1. Visuelt sjekke at karabinkroken er låst.
2. Dytt in karabinerporten/muffen for å sjekke at den er låst.

Ikke la tau eller gjenstander gni eller vri muffen siden det kan låse den opp. Vibrasjon kan også låse opp en muffe. Sjekk regelmessig at karabineren er låst og riktig plassert og gjør det alltid hvis gjenstander kommer i kontakt med den eller noe uvanlig skjer. Hvis du ikke kan holde karabineren i syne, bruk noe annet, slik som en skrulenke. Karabinere skal dobles når det er mulig. **Muffer må være låst for å oppnå full styrke.**

AUTOLOCK-VERSJONENE ER CE-SERTIFISERT

EN-type og klassifisering er merket på baksiden av rammen: EN 362: 2004 – koplingsstykke, EN12275 – låsende karabiner, Type B (base) Type H (for HMS) Type K (via Ferrata) Teknisk kontrollorgan som utførte EC-typeundersøkelse: VVUU, a.s., TKO nr. 1019, Pikartska 1337/7, Ostrava-Radvanice, Tsjekkia. Teknisk kontrollorgan for produksjon av dette personlige verneutstyret: SGS United Kingdom Ltd. (CE 0120), 202B Worle Parkway, Weston-super-Mare, BS22 6WA Storbritannia.

BRUK

Tiltenkt bruk Dette personlige verneutstyret brukes til å kople sammen to eller flere komponenter. Det kan brukes i personlige fallsikringssystemer, stabiliseringssystemer, posisjonsbegrensningssystemer og redningssystemer. Det kan også brukes til klatring og fjellklatring. Utstyret er beregnet til å brukes av helsemessig skikkede, spesielt opplærte og erfarne brukere.

Begrensninger av bruk Det er umulig å tenke seg alle de gale måtene dette utstyret kan brukes på. Det må bare brukes til det spesielle formål det er utformet for. Det må ikke brukes til noe annet. Bare lastingen i «OK»-ruten er tillatt.

Lasting og styrke Karabinere oppnår bare full styrke når den er lastet nær ryggen av rammen. Enhver annen stilling reduserer styrken. Styrken vil også bli redusert med brede bånd eller ved tilkopling til store gjenstander. En karabiner må kunne bevege seg fritt og forbli riktig innstilt med lasten. Enhver begrensning er farlig.

En innover-belastning på porten er svært farlig Muffen kan da gå i stykker og forårsake katastrofal frakopling. Dette kan oppstå som følge av en nedfiringsbrems, et anker, en spenne eller andre gjenstander som klemmer mot porten.

Kompatibilitet Et koplingsstykke må være kompatibelt med utstyret det er festet til (form, størrelse osv.). En inkompatibel kopling kan føre til frakopling ved et uhell, brudd, eller innvirke på sikkerhetsfunksjonen til en annen utstyrsdel. Du må bekrefte egnetheten til dette utstyret for ditt bruk mht. gjeldende offentlige forskrifter og andre standarder for sikkerhet på arbeidsplassen. Karabinere må aldri koples til hverandre eller til karabinkroker.

Kontroll før og etter hver bruk Sjekk alle deler for sprekker, deformasjon, korrosjon, slitasje osv. Sjekk at porten og muffen lukker og låser og fungerer riktig i ethvert henseende. Keylock-slissen må ikke blokkeres av et fremmedlegeme, og muffefunksjonen må ikke hindres av skitt, is, korrosjon osv.

Kontroll under bruk Kontroller og overvåk det oppkoplede utstyret, og sjekk at karabineren er låst og riktig plassert i forhold til andre komponenter.

Grundig og tilpasset opplæring er absolutt nødvendig før bruk. Det er farlig å være i høyden, og det er opp til deg å redusere risikoene så mye som mulig – men risikoene kan aldri bli eliminert. Det er mange gale måter å bruke dette utstyret på – altfor mange til å føre opp eller tenke seg. Du må personlig forstå og påta deg alle risikoer og ansvar ved bruk av dette utstyret. Hvis du ikke kan eller vil gjøre det, må du ikke bruke dette utstyret.

Forankringskrav Ankeret skal normalt være over brukerens stilling og overholde gjeldende standard. Du er ansvarlig for å bekrefte egnetheten til utstyret, ankeret og annet utstyr mht. offentlige og andre gjeldende standarder. Klaringen under brukeren må være tilstrekkelig til å hindre at vedkommende treffer en hindring i tilfelle fall (lengden av koplingsstykket kan påvirke høyden av et fall)

Skal tas ut av bruk og tilintetgjøres hvis utstyret:
1 er betydelig belastet
2 ikke godkjennes ved kontroll eller hvis det tvil om sikkerheten
3 er brukt på feil måte, blir endret, skadet, utsatt for skadelige kjemikalier osv.

Snakk med produsenten hvis du er i tvil eller har bekymringer.

Levetid Ubegrenset for metallprodukter, men er ofte begrenset, avhengig av bruksforhold og hvor ofte utstyret brukes. Den kan til og med være én enkel bruk i noen tilfeller.

Miljøfaktorer Fuktighet, is, salt, sand, snø, kjemikalier og andre faktorer kan hindre riktig funksjon eller kan i stor grad fremskynde slitasje.

Vedlikehold og oppbevaring Rengjør om nødvendig med rent vann, la det så tørke helt. Knappen kan bli rengjort ved å holde den opp-ned og spraye en lett smøring inn i den mens den brukes. Skal oppbevares på et tørt sted vekk fra ekstrem varme og kulde, og unngå eksponering for kjemikalier.

Hovedmaterialer Aluminiumlegering, rustfritt stål.

Reparasjoner eller modifisering av utstyr Er bare tillatt for produsenten eller de som har skriftlig autorisasjon fra produsenten.

Grundig kontroll I tillegg til kontroll før, under og etter hver bruk må det foretas en grundig kontroll av en kompetent person minst hver 12. måned eller oftere avhengig av mengden og typen bruk. Lag en kopi av denne bruksanvisningen og bruk den ene som det permanente inspeksjonsregisteret og oppbevar den andre sammen med utstyret. Det er best å gi nytt utstyr til hver bruker slik at de kjenner til utstyrets fulle historie.

(HU) MAGYAR

FIGYELEM! Csak hozzáértők használhatják

- Ezek a tevékenységek jellegüknél fogva veszélyesek, és sérülések vagy halál jelentős kockázatával járnak, melyet nem lehet kiküszöbölni.
- A jelen utasításban NEM található meg minden szükséges tudnivaló.
- Kizárólag abban az esetben használja, ha képes és hajlandó megérteni és vállalni minden kockázatot és felelősséget minden olyan kár/sérülés/haláleset vonatkozásában, amely a jelen eszközök használatából vagy az azokkal végzett tevékenységekből ered.
- Minden, az eszközöket használó személynek minden egyes használatot megelőzően át kell adni a jelen utasítást, és neki azt alaposan meg kell értenie és alkalmaznia kell.
- Kötelező mindig tartalékkal is rendelkezni: soha nem szabad életet bízni egyetlen szerszámra.
- Rendelkezni kell mentési tervvel és a megvalósításához szükséges eszközökkel. A hevederben való mozdulatlan felfüggesztés hamar halált okozhat.
- Ne használja áramütés veszélyének, mozgó gépeknek, illetve éles széleknek és koptató hatású felületeknek a közelében.
- Nem vállalunk felelősséget semmiféle, a termékeink használatából eredő közvetlen, közvetett, illetve véletlen következményért és káresetért.
- Kövesse a fejleményeket! Keresse fel rendszeresen webhelyünket, és olvassa el a legfrissebb használati utasítást.

BEVEZETÉS

Ez a PPE a magasságtól való leesés ellen védett és megfelel az EU 2016/425 rendeletének. A megfelelőségi nyilatkozat a www.rockexotica.com címen érhető el

A SwivaBiner két karabinerből áll, melyek el tudnak fordulni, és segítenek a megfelelő irány megadásában a rendszerben. Acél alátéteken fordul el, és arra készült, hogy irányt adjon, nem pedig magas sebességen működjön vagy állandóan forogjon.

A SwivaEye hasonló, de alul forgórész-szemet alkalmaz, mely golyóscsapágyon forog. Minden váz tömör 7075 ötvözetből van megmunkálva nagy sebességű, négytengelyű megmunkálóközpont segítségével, és méretéhez és súlyához képest igen erős. Mindenképpen olvassa el az összes utasítást, és azokat alkalmazza megfelelően és mértéktartóan. Kizárólag egyenes húzásnál használhatók, ha a teherhez szabadon igazodhatnak. SOHA nem szabad hajlító erőhatásnak kitenni azokat. Tervezésük és gyártásuk az USA-ban történt, hazai és külföldi anyagok felhasználásával.

Minden SwivaBiner egyedi teszten megy keresztül 12 kN erő mellett. Minden SwivaEye egyedi teszten megy keresztül 2,5 kN erő mellett (a forgórészeket nem lehet akkora erővel tesztelni, mint a karabinereket, mert a golyóscsapágyak nagy erő hatására behorpadhatnak)

1,3,5 ábra

1 **Automatikus reteszelés (háromszakaszos)** Mindig ellenőrizze, hogy a kapu zárva van-e, a hüvely reteszelve van-e, és a reteszelés ikonok láthatóak-e. Helyezze el úgy a karabinert, hogy semmi se nyithassa ki véletlenül a hüvelyt, és ellenőrizze gyakran. A kioldáshoz húzza le a hüvelyt, majd fordítsa el.

3 **VESZÉLY! SOHA NE FEJTSEN KI HAJLÍTÓERŐT SWIVABINER ÉS SWIVAEYE ESZKÖZRE!** A feszítőerő miatt még kis súly is katasztrofális törést okozhat. Soha ne használja, ha hajlítás léphet fel.

5 **Gyártási dátum:** Év, év napja, nap sorozatszámának kódja

! KÖTELEZŐ KARABINER-RETESZELÉSI ELJÁRÁS!

A nem reteszelt karabinerek miatt súlyos balesetek fordultak elő. A piszok, a jég stb. eldugíthatja a hüvelyt. Soha ne feltételezze, hogy az automatikusan reteszelő karabinerek bezáráskor reteszelnek – mindig ellenőrizze!
Tisztában kell lennie a hüvely működésével, és tudnia kell, hogy néz ki reteszelve és kioldva.
Az alábbiakat lelkiismeretesen el kell végezni **minden alkalommal**, amikor reteszelő karabinert kapcsol, különösen az ORCA esetén:
1. **Ellenőrizze** szemrevételezéssel, hogy a karabiner reteszelve van-e.
2. **Nyomja befelé** a kaput/hüvelyt, hogy tapintással ellenőrizze a reteszelést.

Ne hagyja, hogy a hüvelyhez kötelek vagy egyéb tárgyak dörzsölődjenek, mivel ezek kioldhatják azt. A hüvelyt a rezgés is kioldhatja. Ellenőrizze rendszeresen, hogy a karabiner reteszelve van-e és megfelelően helyezkedik-e el, és mindig végezzen ellenőrzést, ha tárgyak érintkeznek vele, illetve ha valami szokatlan történik. Ha a karabinert nem tudja szem előtt tartani, használjon valami mást, például csavaros kötést. **A hüvelyt a teljes erő elérése érdekében reteszelni kell.**

AZ AUTOLOCK VÁLTOZATOK CE TANÚSÍTÁSSAL RENDELKEZNEK CE 0120

Az EN típus és besorolás a keret hátoldalán van jelölve:
EN 362: 2004 – Kötőelem, EN12275 – Reteszelő karabiner, B típusú (alapvető), H típusú (Munter rögzítőkötélhez), K típusú (Via Ferrata), Az EC típusú vizsgálatot végző értesített szerv: VVUU, a.s., értesített szerv száma: 1019, Pikartska 1337/7, Ostrava-Radvanice, Csehország. A jelen személyi védőfelszerelés gyártását felügyelő értesített szerv: SGS United Kingdom Ltd. (CE 0120), 202B Worle Parkway, Weston-super-Mare, BS22 6WA UK.

HASZNÁLAT

Rendeltetésszerű használat A jelen személyi védőfelszerelés két vagy több felszerelés összekötésére szolgál. Használható személyi zuhanásgátló rendszerekben (Personal Fall Arrest Systems, PFAS), munkaelhelyezési, korlátozó- és mentőrendszerekben. Használható mászáshoz és hegymászáshoz is. Egészségügyileg alkalmas, szakképzésben részesült és tapasztalt felhasználók számára készült.
A használatra vonatkozó korlátozások Elképzelni is lehetetlen, hogy a felszerelést hány különböző módon lehetne nem rendeltetésszerűen használni. Kizárólag a rendeltetésének megfelelő konkrét módon használható, és sehogy máshogy nem szabad. Kizárólag az „OK" dobozba szabad tárolni.
Terhelés és erő A karabinerek csak akkor érik el teljes erejüket, ha a keret hátoldala közelében vannak megterhelve. Minden egyéb helyzet csökkenti teherbírásukat. A teherbírást csökkentik a széles fonatok, illetve a nagy méretű tárgyak fölötti levágások.
A karabinernek szabadon kell mozognia, és folyamatosan a teherhez igazodva kell lennie. Mindenfajta korlátozás veszélyes.
A befelé ható erő a kapun nagyon veszélyes, mivel a hüvely eltörhet, ami katasztrofális leválással jár. Ez eredhet ereszkedő eszköztől, horgonytól, csattól és más, a kapunak feszülő tárgytól.
Kompatibilitás A kötőelemnek kompatibilisnek kell lennie azzal a felszereléssel, amelyhez rögzítve van (alak, méret stb. tekintetében). Az inkompatibilis csatlakozás véletlen szétválást vagy törést eredményezhet, illetve más felszerelés biztonsági funkcióját befolyásolhatja. Ellenőriznie kell a felszerelés adott alkalmazásban történő felhasználhatóságát a vonatkozó kormányzati előírások és a munkabiztonsággal kapcsolatos egyéb szabványok alapján. Soha nem szabad karabinereket egymáshoz, illetve biztonsági horgokhoz csatlakoztatni.
Vizsgálat minden használat előtt és után Ellenőrizzen minden részt, hogy észlelhető-e repedés, deformáció, korrózió, kopás stb. Ellenőrizze, hogy a kapu és a hüvely zárnak és reteszelnek-e, és minden tekintetben megfelelően működnek-e. A kulcsreteszelő nyílást nem szabad idegen anyagnak blokkolnia, a hüvely funkcióját pedig nem akadályozhatja piszok, jég, korrózió stb.
Vizsgálat használat közben Rendszeresen vizsgálja meg és kísérje figyelemmel a rendszert, ellenőrizze, hogy a karabinerek reteszelve vannak-e, és a többi felszereléshez képest megfelelően helyezkednek-e el.
A használat előtt mindenképpen szükséges az alapos szakképzés. A magasban tartózkodni veszélyes, és az Ön felelőssége a kockázatok lehető legnagyobb mértékű csökkentése, azonban a kockázatokat soha nem lehet teljesen kiküszöbölni. A felszerelést számos módon lehet nem rendeltetésszerűen használni – túl sok ahhoz, hogy felsoroljuk, vagy akár csak elképzeljük. Minden személynek tisztában kell lennie a felszerelés használatával járó kockázatokkal, és vállalnia kell a felelősséget ezek tekintetében. Ha erre nem képes vagy nem hajlandó, ne használja a felszerelést.
Horgonyozási követelmények A horgonynak általában a felhasználó helyzete fölött kell elhelyezkednie, és meg kell felelnie a vonatkozó szabványnak. Az Ön felelőssége az, hogy ellenőrizze a felszerelés, a horgony és a többi felszerelés alkalmasságát a kormányzati és minden egyéb vonatkozó szabvány alapján. A felhasználó alatti térköznek elegendőnek kell lennie ahhoz, hogy esés esetén ne ütközzön akadályba (a kötőelem hossza befolyásolhatja az esés magasságát)
Vonja ki a forgalomból és semmisítse meg, ha a felszerelés:
1. Esést akadályoz meg vagy jelentős terhelést kap.
2. Nem felel meg a vizsgálat alkalmával, vagy kétségek merülnek fel biztonságossága tekintetében.
3. Tévesen használják, módosítják, megsérül, ártalmas vegyszereknek való kitettség történik stb.

Kérjen tanácsot a gyártótól, ha kétségei vagy aggályai vannak.
Élettartam A fém termékeknél korlátlan, ám a körülményektől és a használati gyakoriságtól függően gyakran sokkal kevesebb – egyes esetekben az élettartam egyetlen felhasználásra korlátozódhat.
Környezeti tényezők A nedvesség, a jég, a só, a hó, a vegyszerek és egyéb tényezők megakadályozhatják a megfelelő működést, illetve jelentősen meggyorsíthatják a kopást.
Karbantartás és tárolás Szükség esetén tisztítsa friss vízzel, majd hagyja teljesen megszáradni. Az enyhe felületi korróziót drótkefével el lehet távolítani (elektromos szerszámokkal nem). Vonja ki a forgalomból erős korrózió esetén. Enyhe kenőanyag felvitele lehetséges. Tárolja száraz helyen, szélsőséges hőtől és hidegtől távol, és kerülje a vegyszereknek való kitettséget.
Alapanyag Alumíniumötvözet és rozsdamentes acél
A felszerelés javítását és módosítását Kizárólag a gyártó, illetve az általa írásban meghatalmazott felek végezhetik.
Részletes vizsgálat A használat előtt, alatt és után végzendő vizsgálaton kívül legalább 12 havonta, illetve a használat mennyiségétől és jellegétől függően gyakrabban hozzáértő személynek részletes vizsgálatot kell végeznie. Másolja le a jelen utasítást, és az egyik példányt használja állandó vizsgálati nyilvántartásként, a másikat pedig tartsa a felszerelés közelében.
A legjobb, ha minden felhasználó új felszerelést kap, hogy tisztában legyen annak teljes előtörténetével.

USA: rockexotica.com
Európa: rockexotica.de